XKD 906

Лист 2 | Листов 2

Этап 1

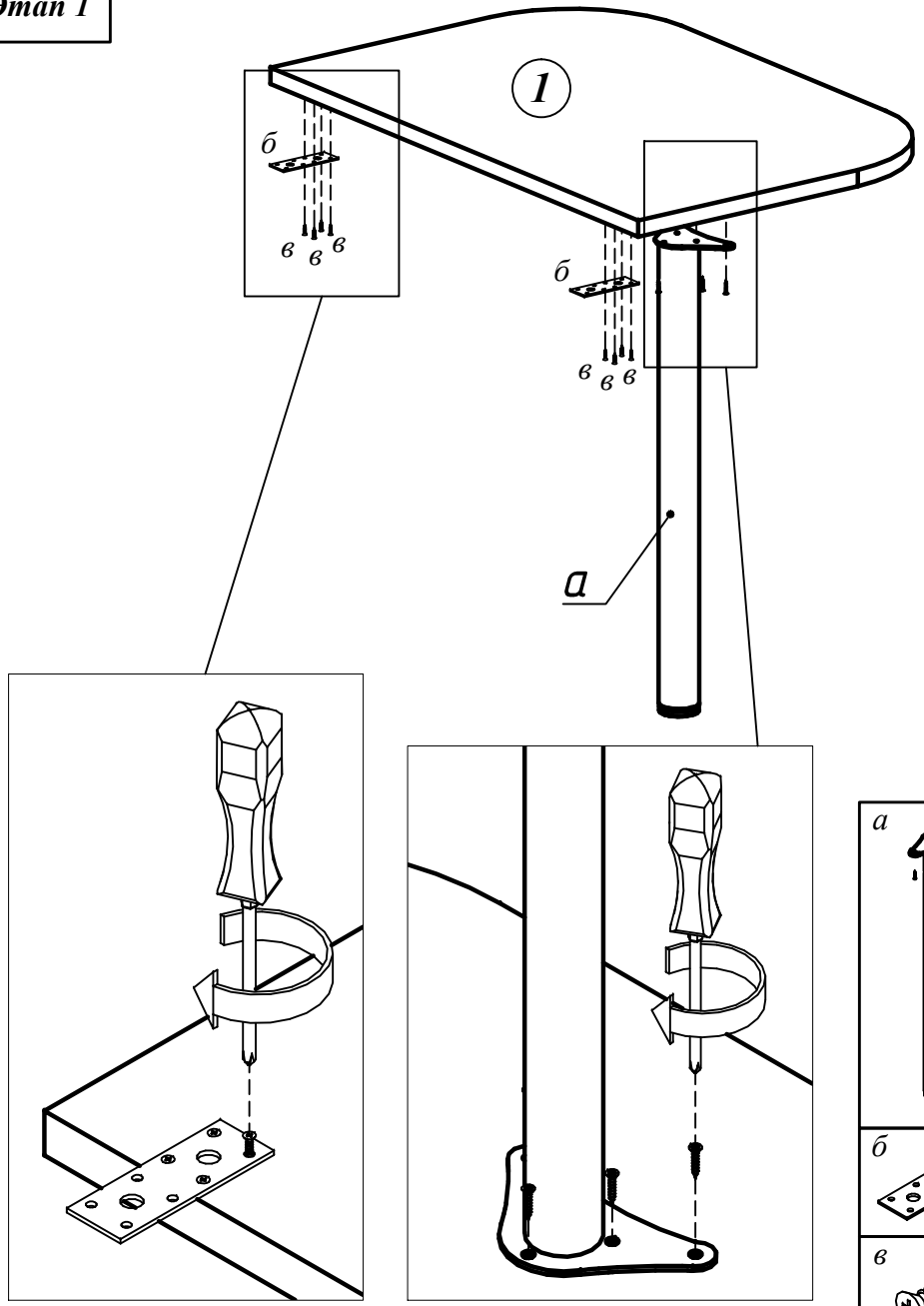

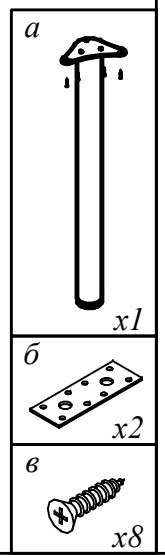

Этап 2

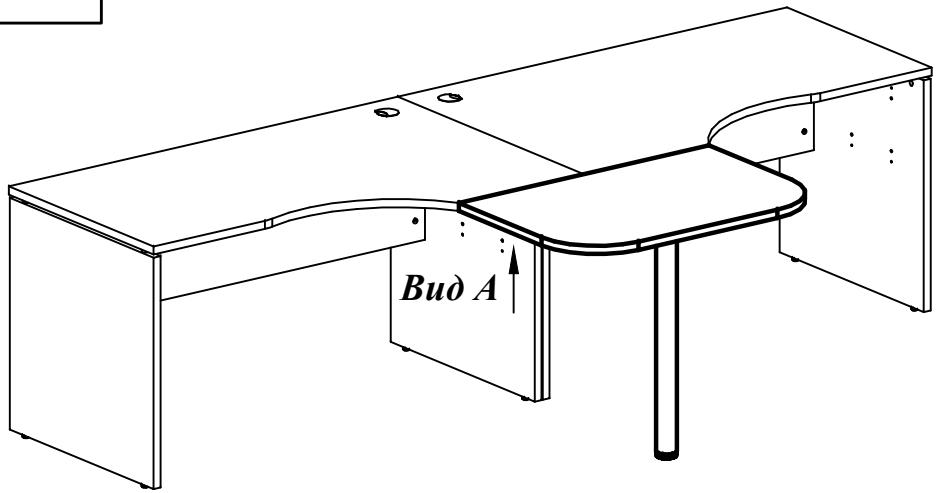
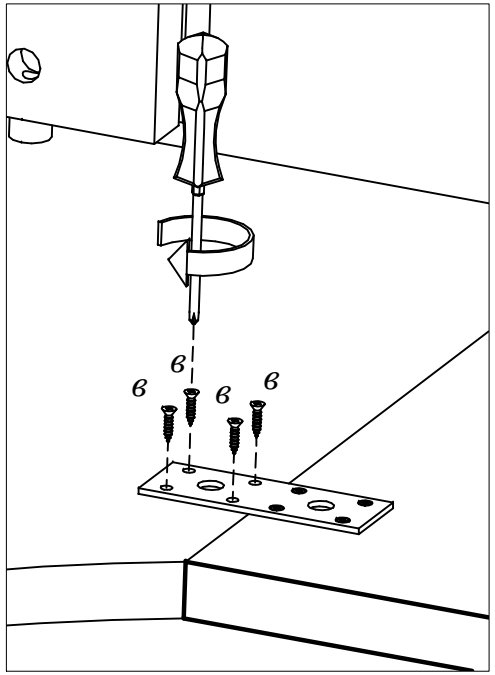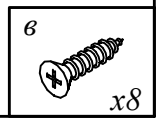
Вид А